PrehKeyTec

Input Matters

MCI 60 / MSI 60 Kompakte Kassentastaturen

Beschreibung

Die idealen Tastaturen für den Point-of-Sale. Minimaler Platzbedarf kombiniert mit hoher Zuverlässigkeit. Anwendung finden diese Keyboards in Supermärkten und bei Discountern.

Flexibilität

- 60 frei programmierbare Tastenpositionen
- Einfache Tastenwechseltechnik
- Einfach-, Doppel- und Mehrfachtasten
- Farbige Tasten
- Abriebfeste Laserbeschriftung (Option)

Zuverlässigkeit

- › 30 Mio. Betätigungen pro Taste
- Frontseitig staub- und spritzwassergeschützt
- Ein- und Mehrfachtasten mit gleicher Betätigungskraft

Features

- 3-Spur Magnetkartenleser
- Schlüsselschalter
- OPOS- u. Java-POS Treiber
- Buzzer in der Tastatur

Die PrehKeyTec GmbH ist ein international führender Hersteller von hochwertigen Dateneingabesystemen. Dazu gehören modulare Standardtastaturen, die sich vor allem durch ihre hohe Flexibilität und ihre extreme Zuverlässigkeit, besonders für professionelle Anwendungen, auszeichnen.

PrehKeyTec GmbH
Scheinbergweg 10
D-97638 Mellrichstadt

Tel: +49 9776 7046-0
Fax: +49 9776 7046-199

info@prehkeytec.com
www.prehkeytec.com

Datenblatt

PrehKeyTec

MCI 60 / MSI 60 Technische Daten

Tastatur Elektronik	• Numerisches Tastenfeld (5 x 12 bei MCI 60 bzw. 6 x 10 bei MSI 60) mit 60 frei programmierbaren Tastenpositionen
Merkmale	• Modularer Aufbau mit minimaler Stellfläche • 4 Status LEDs • Menügeführte Programmiersoftware • DOS-, Linux und Windowskompatibilität
Maße	• Größe 245 mm x 166 mm MCI 60 bzw. 200 mm X 163,5 mm MSI 60 (B x T)
Zulassungen	• CE • FCC • RoHS • REACH

Optionale Erweiterungen:

PC-Anschluss	• USB Schnittstelle
Magnetkartenleser	• Durchzug der Karte in beiden Richtungen • Liest Spur 1,2 und 3 gemäß ISO 7810,ISO 7811 • Zusätzlich konfigurierbar: AAMVA,CADL • Parameter mit WinProgrammer einstellbar (Header und Terminator) • Mehr als 1.000.000 Lesezyklen des Magnetkopfes
	• Schlüsselschalter

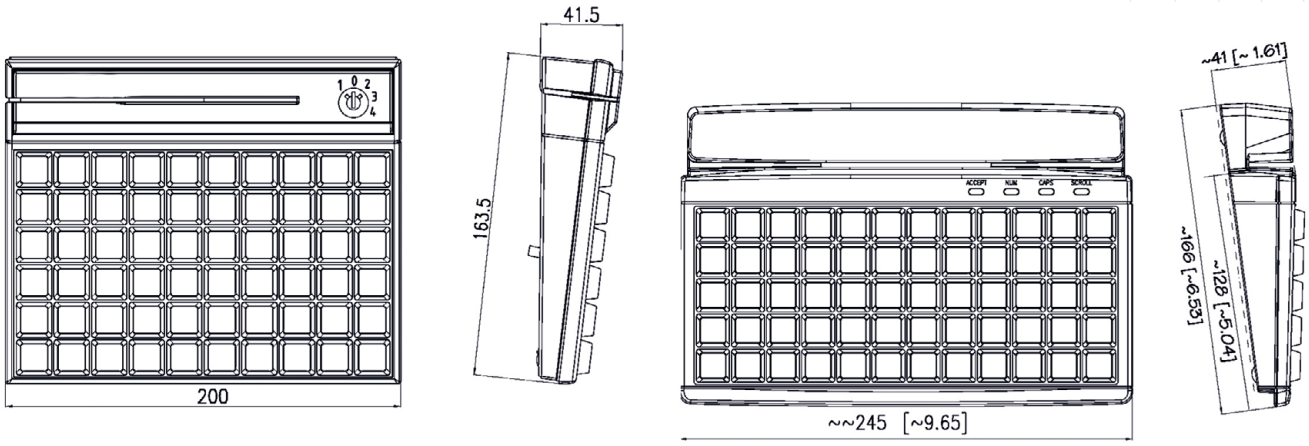

Änderungen vorbehalten 07/23 NB

PrehKeyTec GmbH
Scheinbergweg 10
D-97638 Mellrichstadt
Tel: +49 9776 7046-0
Fax: +49 9776 7046-199
info@prehkeytec.com
www.prehkeytec.com